61.149.221.035 BC26R说明书

八国语言说明书/105G铜版纸/单黑双面印刷/风琴折5折再4折490*225mm/A2

Fenix
LIGHTING FOR EXTREMES

BC26R

ULTRA BRIGHT RECHARGE-ABLE BICYCLE LIGHT

1600 LUMENS MAXIMUM OUTPUT

65 HOURS MAXIMUM RUNTIME

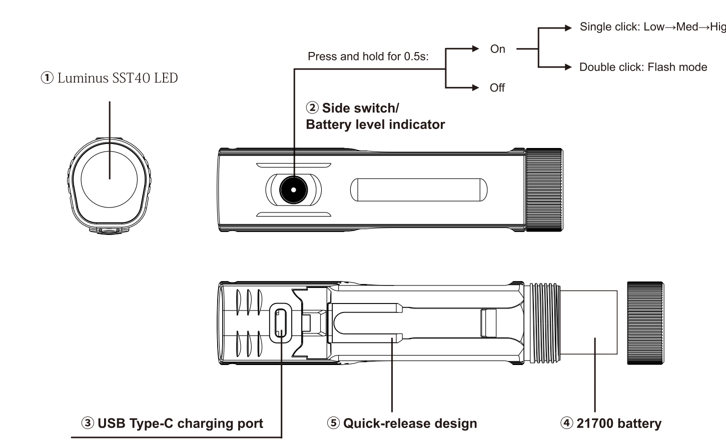

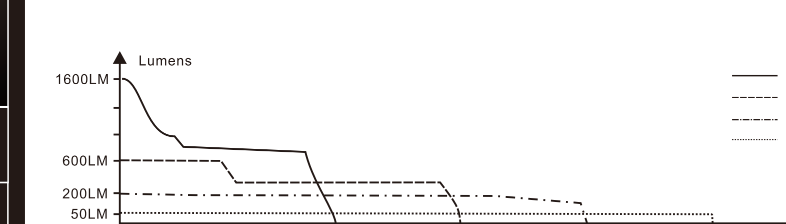

LIGHTING FOR EXTREMES

FACEBOOK

WECHAT

"Follow" us for more information about Fenix.

FENIXLIGHT LIMITED
Tel: +86-755-29631163/83/93 Fax: +86-755-29631181
E-mail: Info@fenixlight.com Web: www.fenixlight.com
Address: 2F/3F, West of Building A, Xinghong Technology Park, 111 Shuiku Road, Fenghuanggang Community, Xixiang Street, Bao'an District, Shenzhen City, Guangdong Province, China

61.149.221.035-A2-20220127

(ENGLISH)FENIX BC26R BICYCLE LIGHT

◎ 1600 lumens maximum output and 169 meters maximum beam distance.
◎ A Luminus SST40 LED with a lifespan of 50,000 hours.
◎ Included a 5000mAh Li-ion battery and compatible with a 18650 Li-ion battery (with an ALF-18 battery holder).
◎ USB Type-C charging.
◎ Quick-release design, two-step assembly and disassembly.
◎ Easy and fast operation with a single switch.
◎ Boot-up battery level indication and low-voltage warning.
◎ Size: 4.45" x 1.14" x 1.06"/113 x 29 x 27 mm.
◎ Weight: 5.47 oz/155 grams (including battery).

OPERATING INSTRUCTION

On/off
Press and hold the side switch for 0.5 seconds to turn on/off the light.
Output Selection
With the light switched on, single click the switch to cycle through Low → Med → High → Turbo.
Flash Mode
With the light switched on, double click the switch to enter flash mode, single click again to exit flash mode and return to the previously used mode.
Intelligent Memory Circuit
The bicycle light memorizes the last selected output excluding Flash mode. When turned on again the previously used mode will be recalled.

BATTERY SPECIFICATIONS

Type	Dimensions	Nominal Voltage	Usability	
Fenix ARB-L21 Series	21700	3.6V	Recommended	√√
Fenix ARB-L18 Series	18650	3.6V	Usable (with ALF-18 battery holder)	√
Rechargeable Battery (Li-ion)	16340	3.6V	Banned	×
Rechargeable Battery (Li-ion)	18650	3.6V	Banned	×
Rechargeable Battery (LiFePO4)	16340	3.2V	Banned	×
Rechargeable Battery (LiFePO4)	18650	3.2V	Banned	×

TECHNICAL PARAMETERS

	Turbo	High	Med	Low	Flash
Output	1600 lumens	600 lumens	200 lumens	50 lumens	600 lumens
Runtime	3.5 hours*	9.5 hours	18 hours	65 hours	/
Distance	169 meters	101 meters	57 meters	28 meters	/
Intensity	7158 candela	2560 candela	834 candela	206 candela	/
Impact Resistance	1.5 meters				
Submersible	IP68				

⚠ Note: The above specifications are from the results produced by Fenix through its laboratory testing using one Fenix ARB-L21-5000 Li-ion battery under the temperature of 21±3°C and humidity of 50% - 80%. The true performance of this product may vary according to different working environments and the actual battery used.
*The Turbo output is measured in a total of runtime including output at reduced levels due to temperature or protection mechanism in the design.

⚠Warning: *21700Li-ion batteries are powerful cells designed for commercial applications and must be treated with caution and handled with care. Only use quality batteries with circuit protection will reduce the potential for combustion or explosion; but cell damage or short circuiting are potential risks the user assumes.

BATTERY REPLACEMENT

Unscrew the tail capand insert the battery following the polarity marks, then screw thecap back on.

CHARGING

1.Switch off the light andopen the USB cap to reveal the USB Type-C charging port and plug the USB A socket of the charging cable into an electrical outlet, then connect the USB Type-Csocket of the charging cable to the light.
2.The indicator will display red while chargingand will turn green when fully charged.
3.Once charging is completed, be sure to tighten the light head to maintain the dustproof and waterproof ability.
Note:1.The normal charging time of the included Fenix ARB-L21-5000is approximately 4 hours from depletion to full charging.
2.Recharge a stored light every four months to maintain the optimum performance of the battery.
3.The Low output is available while charging, but the charging time will be prolonged.
Note: This only works with Fenix ARB-L21-5000 rechargeable Li-ion battery.

BATTERY LEVEL INDICATIONA

Each time the light is turned on, the indicator will indicate the battery level and will last for 3 seconds.
Green light on: saturated 100% - 85%
Green light flashes: sufficient 85% - 50%
Red light on: poor 50% - 25%
Red light flashes: critical 25% - 1%
Note: This only works with Fenix ARB-L21 series 21700 rechargeable Li-ion battery.

INTELLIGENT OVERHEAT PROTECTION

The light will accumulate a lot of heat when used at relatively high modes for extended periods. When the light reaches a temperature of 60°C or above, the light will automatically step down a few lumens to reduce the temperature. When the temperature drops below 60°C, it will then allow the user to reselect the modes.

LOW-VOLTAGE WARNING

When the voltage level drops below the preset level, the bicycle light is programmed to downshift to a lower brightness level until Low output is reached. When this happens in Low output, the battery level indicator constantly blinks red to remind you to recharge or replace the battery.
Note: This only works with Fenix ARB-L21 series 21700 rechargeable Li-ion battery.

USAGE AND MAINTENANCE

◎ Disassembling the sealed head can cause damage to the light and will void the warranty.
◎ Fenix recommends using only a high-quality protected battery.
◎ If the light will not be used for an extended period, remove the battery for proper storage.
◎ Unscrew the tail cap or remove the battery to prevent accidental activation during storage or transportation.
◎ Long-term use can result in O-ring wear. To maintain a proper water seal, replace the ring with an approved spare.
◎ Periodic cleaning of the battery contacts improves the light's performance as dirty contacts may cause the light to flicker, shine intermittently or even fail to illuminate for the following reasons:
A: Poor battery level.
Solution: Recharge or replace the battery.
B: The contact or contact point of the battery or bicycle light is dirty.
Solution: Clean the contact points with a cotton swab soaked in rubbing alcohol.
If the above methods don't work, please contact your authorized distributor.

INCLUDED

Fenix BC26R bicycle light, ARB-L21-5000 Li-ion battery, USB Type-C charging cable, quick-release bike mount, Spare O-ring, User manual, Warranty card.

⚠ WARNING

◎ The bicycle light is a high-intensity lighting device capable of causing eye damage to the user or others. Avoid shining the light directly into anyone's eyes.
◎ This bicycle lightwill accumulate a lot of heat when used for extended periods, resulting in a high temperature of the bicycle lightshell. Pay attention to safe use to avoid scalding.
◎ Do not shine an object at close range, to avoid burning the object or causing danger due to high temperature.
◎ The LED of this bicycle lightis not replaceable; so the entire light should be replaced when the LED reaches the end of its life.
◎ If any of the information provided in this manual is changed, the new version of the manual shall prevail; if your included user manual is an old one, it acquiesces that we won't send a new manual.

(中文)FENIX BC26R说明书

◎ 最高亮度1600流明，最远射程169米
◎ 使用1颗Luminus SST40 LED，寿命50000小时
◎ 标配1节5000mAh锂离子电池，兼容18650电池(搭配ALF-18电池架)
◎ 支持USB Type-C充电
◎ 快拆设计，两步装卸
◎ 单按键开关，操作简单方便
◎ 具有开机电量指示和低压警示功能
◎ 采用A6061-T6铝合金材质制造
◎ 表面进行了HAIII硬质阳极氧化抗磨处理
◎ 尺寸：113（长）× 27（宽）× 29（高） 毫米
◎ 重量：155克（含电池）

操作说明

开机/关机
长按顶部开关0.5秒开机/关机。
档位切换
开机后，单击开关，即可按照 低亮档→中亮档→高亮档→极亮档 的照明档位顺序循环换挡。
闪烁模式
开机后，快速双击开关进入闪烁档位，单击开关退出闪烁档位进入照明档位。
智能记忆
车灯会自动记忆照明档位（不含闪烁档），每次开机时，都会以关机前的档位开始工作。

电池选用

电池类型	尺寸规格	标称电压	是否可用	
Fenix ARB-L21系列	21700	3.6V	推荐	√√
Fenix ARB-L18系列	18650	3.6V	可以使用（搭配电池架）	√
可充锂离子电池	16340	3.6V	禁止	×
可充锂离子电池	18650	3.6V	禁止	×
可充磷酸铁锂电池	16340	3.2V	禁止	×
可充磷酸铁锂电池	18650	3.2V	禁止	×

技术参数

	极亮档	高亮档	中亮档	低亮档	闪烁档
亮度	1600流明(16瓦)	600流明(6瓦)	200流明(2瓦)	50流明(0.5瓦)	600流明(6瓦)
续航时间	3.5小时*	9.5小时	18小时	65小时	/
射程	169米	101米	57米	28米	/
光强	7158坎德拉	2560坎德拉	834坎德拉	206坎德拉	/
防跌落高度	1.5 米				
防护等级	IP68				

⚠ 注：上述参数使用1节ARB-L21-5000锂离子电池，在温度21±3°C和湿度50%-80%的情况下，于Fenix实验室环境中测试得出。实际表现随着供电电池以及使用环境的变化而变化。
*极亮档续航为保留智能保护测试的累计续航。

⚠ *21700锂离子（Li-ion）电池属于工业电芯，并非有安全保障的民用电池，当电池品质不良或者使用不当（短路、高温等等）时可能发生燃烧、爆炸并危及人身和财产安全，若使用此电池种类应明白其中的风险并自愿承担相应的责任。使用品质优秀并带有保护电路的锂离子电池会在一定程度上降低风险。

电池更换

旋开尾部电池盖，将电池按照标识方向装入，旋紧电池盖即可工作。

充电说明

充电时，应按如下步骤进行：
1、关闭车灯，揭开车灯底部的防尘帽，将充电线插入USB Type-C端口；
2、车灯接收到充电信号后，电量指示灯将会点亮红色，表示正在充电，车灯充满后变为绿色；
3、停止充电后，应拔下充电线，将防尘帽盖回按紧，随后即可正常使用车灯。
注意：1、从电量基本耗尽到完全充满，耗时约4小时。
2、由于电池会缓慢地自放电，建议长时间不使用手电时，仍然每四个月充电一次，以免电池受损。
3、充电过程中，车灯可以点亮低亮度档位，但会因此延长充电时长。
*仅对Fenix ARB-L21-5000锂离子电池有效。

电量显示

关机状态下，单击顶部开关，电量指示灯会亮起3秒，显示剩余电量，不同状态对应剩余电量如下：
绿灯长亮（代表电量饱和）：电量大约100% - 85%
绿灯闪烁（代表电量充足）：电量大约85% - 50%
红灯长亮（代表电量不足）：电量大约50% - 25%
红灯闪烁（代表电量严重不足）：电量大约25% - 1%
*仅对Fenix ARB-L21系列21700可充电锂离子电池有效。

智能温控

灯具长时间以高亮度档位工作会积累大量热量，为避免外壳温度过高影响使用舒适度，当电路检测到温度超过60°C时，灯具会自动逐渐降低亮度，当温度下降到60°C以下时，灯具会逐渐恢复到该档位设定的亮度。

低压警示

灯具检测到电池电压过低时，会逐步的自动降低当前工作档位，直到降低到低亮度档位为止；如果检测到电池在低亮度档位时仍然电压过低，电量指示灯会自动亮起红色并持续闪烁至电量耗尽，以提醒用户即时充电或更换电池。

使用与维护

◎请勿拆卸灯具密封部件，否则将会导致保修失效并可能损坏灯具。
◎请使用优质电池，并且当长期不用时请将电池从灯具中取出，否则可能因部分品质不良的电池漏液造成灯具损坏。
◎由于采用了长按开关按键0.5秒开机设计，灯具放在包里时可能会因为挤压而误点亮。如果希望避免此问题，您可以在把灯具装入包中前，通过旋松电池盖，或者将电池从灯具中取出。
◎请经常清洁灯具或电池的导电接触面以保证灯具的正常工作，特别是当灯具出现异常的闪烁或者无法点亮的时候。以下是几个可能导致灯具出现异常的闪烁或者无法点亮的原因：
原因一：电池电量不足
解决方案：充电或更换电池。
原因二：灯具或电池的导电接触面/接触点被弄脏
解决方案：用酒精棉签清洁导电接触面或接触点。
如果上述方法无效，请联系经销商并按照售后服务条款保修。

包装清单

Fenix BC26R车灯、ARB-L21-5000锂离子电池、Type-C充电线、快拆车夹、防水圈、说明书、保修卡。

⚠警示

◎本产品亮度极高，请勿直视发光体，以免造成视力损伤
◎本产品长时间工作后会累积大量热量，造成产品外壳温度高，请在使用时注意安全，以免烫伤
◎请勿将点亮状态的灯具近距离照射物体表面，以免温度过高烧坏物体或引发危险
◎此灯具的光源是不可替换的；当光源到其寿终时，应替换整个灯具
◎本说明书上提供的所有信息若有更改，将以新版说明书为准；随附产品说明书版本如是旧版说明书，不再另行补发，敬请谅解！

(ITALIAN) LUCE DA BICICLETTA FENIX BC26R

◎ Uscita massima di 1600 lumen e distanza massima del raggio di 169 metri.
◎ Un LED Luminus SST40 con una durata di 50.000 ore.
◎ Inclusa una batteria agli ioni di litio da 5000 mAh e compatibile con una batteria agli ioni di litio 18650 (con un portabatteria ALF-18).
◎ Ricarica USB di tipo C.
◎ Design a sgancio rapido, montaggio e smontaggio in due fasi.
◎ Funzionamento facile e veloce con un solo interruttore.
◎ Indicazione del livello della batteria di avvio e avviso di bassa tensione.
◎ Dimensioni: 4,45 " x 1,14 " x 1,06 " / 113 x 29 x 27 mm.
◎ Peso: 5,47 once / 155 grammi (batteria inclusa).

ISTRUZIONI PER L'USO

On/Off
Tenere premuto l'interruttore laterale per 0,5 secondi per accendere/spegnere la luce.
Selezione dell'uscita
Con la luce accesa, fai clic una volta sull'interruttore per passare da Basso → Medio → Alto → Turbo.
Modalità flash
Con la luce accesa, fare doppio clic sull'interruttore per accedere alla modalità flash, fare nuovamente clic una volta per uscire dalla modalità flash e tornare alla modalità utilizzata in precedenza.
Circuito di memoria intelligente
La luce della bicicletta memorizza l'ultima uscita selezionata escludendo la modalità Flash. Alla riaccensione verrà richiamata la modalità precedentemente utilizzata.

SPECIFICHE BATTERIA

Tipo	Dimensioni	Voltaggio Nominale	Usabilità	
Fenix ARB-L21 Series	21700	3.6V	Raccomandata	√√
Fenix ARB-L18 Series	18650	3.6V	Usable (with ALF-18 battery holder)	√
Batteria Ricaricabile (Li-ion)	16340	3.6V	Vietata	×
Batteria Ricaricabile (Li-ion)	18650	3.6V	Vietata	×
Batteria Ricaricabile (LiFePO4)	16340	3.2V	Vietata	×
Batteria Ricaricabile (LiFePO4)	18650	3.2V	Vietata	×

PARAMETRI TECNICI

	Turbo	Alta	Media	Bassa	Flash
Luce	1600 lumen	600 lumen	200 lumen	50 lumen	600 lumens
Tempo	3.5 ore*	9.5 ore	18 ore	65 ore	/
Distanza	169 metri	101 metri	57 metri	28 metri	/
Intensità	7158 candele	2560 candele	834 candele	206 candele	/
Resistenza Impatti	1.5 metri				
Impermeabilità	IP68				

⚠ Note: Le specifiche di cui sopra derivano dai risultati prodotti da Fenix attraverso i suoi test di laboratorio utilizzando una batteria agli ioni di litio Fenix ARB-L21-5000 alla temperatura di 21 ± 3°C e umidità del 50 % - 80%. Le reali prestazioni di questo prodotto possono variare in base ai diversi ambienti di lavoro e alla batteria effettivamente utilizzata.
* L'uscita Turbo è misurata in un totale di runtime inclusa l'uscita a livelli ridotti a causa della temperatura o del meccanismo di protezione nel design.

⚠ Avvertenza: *Le batterie agli ioni di litio 21700 sono celle potenti progettate per applicazioni commerciali e devono essere trattate con cautela e maneggiate con cura. Utilizzare solo batterie di qualità con protezione del circuito ridurrà il rischio di combustione o esplosione; ma danni alle celle o cortocircuiti sono potenziali rischi che l'utente si assume.

SOSTITUZIONE DELLA BATTERIA

Svitare il tappo di coda e inserire la batteria seguendo i segni di polarità, quindi riavvitare il tappo.

RICARICA

1.Spegnere la luce e aprire il cappuccio USB per rivelare la porta di ricarica USB di tipo C e collegare la presa USB A del cavo di ricarica a una presa elettrica, quindi collegare la presa USB di tipo C del cavo di ricarica alla luce .
2.L'indicatore sarà rosso durante la ricarica e diventerà verde quando sarà completamente carico.
3. Una volta completata la ricarica, assicurarsi di serrare la testa della luce per mantenere la capacità di resistenza alla polvere e all'acqua.
Nota:
1. Il normale tempo di ricarica del Fenix ARB-L21-5000 incluso è di circa 4 ore dall'esaurimento alla ricarica completa.
2. Ricaricare una luce immagazzinata ogni quattro mesi per mantenere le prestazioni ottimali della batteria.
3. L'uscita bassa è disponibile durante la ricarica, ma il tempo di ricarica sarà prolungato.

Nota: funziona solo con la batteria ricaricabile agli ioni di litio Fenix ARB-L21-5000.

INDICAZIONE DEL LIVELLO DELLA BATTERIA

Ogni volta che la luce viene accesa, l'indicatore indicherà il livello della batteria e durerà per 3 secondi.
Luce verde accesa: saturo 100% - 85%
Lampi di luce verde: sufficiente 85% - 50%
Luce rossa accesa: scarsa 50% - 25%
La luce rossa lampeggia: critico 25% - 1%
Nota: funziona solo con la batteria ricaricabile agli ioni di litio Fenix ARB-L21 serie 21700.

PROTEZIONE INTELLIGENTE CONTRO IL SURRISCALDAMENTO

La luce accumulerà molto calore se utilizzata in modalità relativamente elevate per periodi prolungati. Quando la luce raggiunge una temperatura di 60°C o superiore, la luce diminuirà automaticamente di alcuni lumen per ridurre la temperatura. Quando la temperatura scende sotto i 60°C, consentirà all'utente di riselezionare le modalità.

AVVISO DI BASSA TENSIONE

Quando il livello di tensione scende al di sotto del livello preimpostato, la luce della bicicletta è programmata per passare a un livello di luminosità inferiore fino a raggiungere l'uscita Bassa. Quando ciò accade in modalità Bassa, l'indicatore del livello della batteria lampeggia costantemente in rosso per ricordare di ricaricare o sostituire la batteria.
Nota: funziona solo con la batteria ricaricabile agli ioni di litio Fenix ARB-L21 serie 21700.

USO E MANUTENZIONE

◎ Lo smontaggio della testa sigillata può causare danni alla lampada e invalidare la garanzia.
◎ Fenix consiglia di utilizzare solo una batteria protetta di alta qualità.
◎ Se la luce non verrà utilizzata per un lungo periodo, rimuovere la batteria per una corretta conservazione.
◎ Svitare il tappo della coda o rimuovere la batteria per evitare l'attivazione accidentale durante lo stoccaggio o il trasporto.
◎ L'uso a lungo termine può causare l'usura dell'O-ring. Per mantenere una corretta tenuta stagna, sostituire l'anello con un ricambio approvato.
◎ La pulizia periodica dei contatti della batteria migliora le prestazioni della luce poiché i contatti sporchi possono causare lo sfarfallio della luce, brillare in modo intermittente o addirittura non accendersi per i seguenti motivi:
A: Scarso livello della batteria.
Soluzione: ricaricare o sostituire la batteria.
B: Il contatto o il punto di contatto della batteria o della luce della bicicletta è sporco.
Soluzione: pulire i punti di contatto con un batuffolo di cotone imbevuto di alcol denaturato.
Se i metodi di cui sopra non funzionano, contattare il distributore autorizzato.

INCLUSO NELLA CONFEZIONE

Luce per bicicletta Fenix BC26R, batteria agli ioni di litio ARB-L21-5000, cavo di ricarica USB di tipo C, supporto per bici a sgancio rapido, O-ring di ricambio, manuale utente, scheda di garanzia.

⚠ AVVERTENZE

◎ La luce della bicicletta è un dispositivo di illuminazione ad alta intensità in grado di causare danni agli occhi dell'utente o di altri. Evita di puntare la luce direttamente negli occhi di qualcuno.
◎ Questa luce per bicicletta accumula molto calore se utilizzata per periodi prolungati, determinando un'elevata temperatura del guscio della luce della bicicletta.Prestare attenzione all'uso sicuro per evitare scottature.
◎ Non brillare un oggetto a distanza ravvicinata, per evitare di bruciare l'oggetto o causare pericolo a causa dell'alta temperatura.
◎ Il LED di questa luce per bicicletta non è sostituibile; quindi l'intera luce dovrebbe essere sostituita quando il LED raggiunge la fine della sua vita.
◎ In caso di modifica di una qualsiasi delle informazioni fornite in questo manuale, prevarrà la nuova versione del manuale; se il manuale utente incluso è vecchio, accetta che non invieremo un nuovo manuale.

(JAPANESE)FENIX BC26R自転車用ライト

◎ 最大出力1600lm、最大照射距離169m
◎ 光源としてLuminus社製SST40 LEDを使用（寿命50,000時間）
◎ 5000mAhリチウムイオン電池を使用（ALF-18電池ケース併用の18650リチウムイオン電池に対応）
◎ USB Type-C充電を採用
◎ 2ステップで簡単に着脱可能なデザイン
◎ シングルスイッチで簡単・素早い操作が可能
◎ バッテリーインジケーターと低電圧警告機能を搭載
◎ サイズ（約）：113 mm×29 mm×27 mm
◎ 重量（約）：155g（電池含む）

使用方法

点灯/消灯
本体側面のサイドスイッチを0.5秒間長押しすると点灯/消灯します。
出力選択
ライトの点灯中にスイッチを1度ずつ押すと、出力がLow → Med → High → Turbo の順に循環します。
Flashモード
ライトの点灯中にスイッチをダブルクリックすると、Flashモードが点灯します。スイッチを再度押すと消灯し、前回使用していたモードが点灯します。
モードメモリー機能
本製品は、前回使用していた出力を記憶する、モードメモリー機能を搭載しております（Flashモードを除く）。ライトの消灯後に再び点灯すると、前回使用した出力で点灯します。

バッテリー性能

バッテリータイプ	規格	ボルテージ	ユーザビリティー	
Fenix ARB-L21シリーズ	21700	3.6V	推奨	√√
Fenix ARB-L18シリーズ	18650	3.6V	可（ALF-18 電池スペーサー）	√
充電池（リチウムイオン）	16340	3.6V	不可	×
充電池（リチウムイオン）	18650	3.6V	不可	×
充電池（LiFePO4）	16340	3.2V	不可	×
充電池（LiFePO4）	18650	3.2V	不可	×

⚠ 警告：21700リチウムイオン電池は、工業用に設計された強力な電池となっておりますので、取り扱いには十分ご注意ください。本製品の回路を発火・爆発から保護するため、回路保護機能付きの高品質な電池のみをご使用ください。セルの損傷や内部ショートに関しては、使用者の責任となります。

仕様

	Turbo	High	Med	Low	Flash
出力	1600 lm	600 lm	200 lm	50 lm	600 lm
点灯時間	3.5 時間*	9.5 時間	18 時間	65 時間	/
照射距離	169 m	101 m	57 m	28 m	/
光度	7158 cd	2560 cd	834 cd	206 cd	/
落下耐性	1.5 m				
保護等級	IP68				

⚠ ※に準拠し、Fenixの設ける試験室（室温21±3°C、湿度50% - 80%）において、Fenix ARB-L21-5000リチウムイオン電池1本を用いて検証されたものです。実際の性能は、使用環境や実際に使用する電池によって異なることがあります。
*Turbo出力での点灯時間は、過熱保護機能によって出力が抑えられた状態の点灯時間を含んでいます。

電池交換

本体のテールキャップを外し、極性に従って電池を挿入してください。完了したらテールキャップを締めてください。

充電

1.ライトを消灯し、USBキャップを開けUSB Type-C充電ポートを露出させます。充電ケーブルのUSB A端子側をコンセントに差し込み、USB Type-C端子側をライト本体に接続します。
2.充電中はインジケーターが赤色に点灯します。充電が完了するとインジケーターが緑色に点灯します。
3.充電が完了した後は、防塵・防水性能を維持するために、必ずライトのヘッド部を締めてください。
※Fenix ARB-L21-5000電池の通常の充電時間は、0%～100%の充電で約4時間です。
※電池の性能を維持するため、ライトを保管する際は4か月に1度の充電をしてください。
※Low出力は充電中も通常通りにお使いいただけますが、充電時間が長引きますのでご注意ください。
※この機能はFenix ARB-L21-5000リチウムイオン充電池の使用時のみお使いいただけます。

バッテリーインジケーター

ライトを点灯する度に、インジケーターに充電残量が3秒間表示されます。
緑色点灯：完了（100%～85%）
緑色点滅：充分（85%～50%）
赤色点灯：不足（50%～25%）
赤色点滅：非常に不足（25%～1%）
※この機能は、Fenix ARB-L21シリーズの21700リチウムイオン充電池の使用時のみお使いいただけます。

過熱保護機能

高出力のモードを長時間使用することによって、ライト本体が発熱します。本製品は、本体温度が60°C以上に達すると、自動的にライトの出力が下がり、過熱を抑える仕様となっております。本体温度が60°C未満になると再びモード選択が可能となります。

低電圧警告機能

本製品は、充電の残量不足で電圧が一定以下に低下した場合、ライトがLow出力に達するまで低下する仕様となっております。出力Lowでこれが起こった場合、バッテリーインジケーターが赤色に点滅し、電池の充電・交換の推奨をお知らせします。

※この機能は、Fenix ARB-L21シリーズの21700リチウムイオン充電池の使用時のみお使いいただけます。

使用上とメンテナンス

◎ ライト本体の分解は、製品の破損を招くおそれがあります。ライトの分解が認められた場合、保証の対象外となります。
◎ 弊社は、保護機能付きの高品質な電池のみのご使用を推奨しております。
◎ ライトを長期間使用しない場合は、電池を取り出し適切に保管してください。
◎ 誤点灯を防ぐため、本製品の保管や携帯の際は、テールキャップを緩めるか電池を取り外してください。
◎ Oリングは長期間の使用によって摩耗します。防水性能を維持するため、Oリングが摩耗した場合は予備のものと交換してください。
◎ 電池の接続部を定期的にクリーニングすることで、ライトの性能が改善します。また接続部に汚れが付着していると、以下の理由によってライトが明滅したり、点灯不能になることがあります。
1. 充電残量が不足している
→電池の充電もしくは交換をしてください。
2. バッテリーの端子や接続部、もしくは汚れが付着している
→アルコールを浸した綿棒で接続部を掃除してください。
上記の方法で解決しない場合は、正規販売店にお問い合わせください。

付属品

Fenix BC26R 自転車用ライト、ARB-L21-5000リチウムイオン電池、USB Type-C 充電ケーブル、自転車用ブラケット、予備Oリング、取扱説明書、保証書。

⚠警告

◎ 本製品は、非常に高輝度な光を放つ特性上、使用者や周囲の人の目に向けての照射は損傷を招くおそれがあります。光を直接目に当てないでください。
◎ ライトを長時間使用することによって、本体が発熱し高温になります。安全にご使用いただくため、やけどをしないようご注意ください。
◎ 発火や高温による危険を避けるため、ライトを近距離から対象物に向けて照射しないでください。
◎ 本製品のLEDライトは交換式ではございません。LEDライトの寿命が切れた場合は、本製品を再度ご購入下さい。
◎ 本説明書に記載されている内容は変更された場合は、改訂版が有効となります。また、同梱の説明書が旧版であった場合にも、改訂版は再送しかねますのでご注意ください。

(FRENCH)LAMPE DE VÉLO FENIX BC26R

◎ Puissance maximale de 1600 lumens et portée maximale de 169 mètres.
◎ LED Luminus SST40, avec une durée de vie de 50000 heures.
◎ Une batterie Li-ion 5000mAh incluse et compatible avec une batterie Li-ion 18650 (avec le support de batterie ALF-18).
◎ Rechargement USB Type-C.
◎ Conception à montage rapide, montage et démontage en deux étapes.
◎ Fonctionnement simple et rapide avec un seul interrupteur.
◎ Indication de niveau de batterie et avertissement de basse tension.
◎ Dimensions: 113 x 29 x 27 mm/4.45" x 1.14" x 1.06".
◎ Poids: 155 g (batterie incluse)/5.47 oz.

MODE D'EMPLOI

Marche / arrêt
Pressez l'interrupteur latéral durant 0.5 s pour allumer et/ou éteindre la lampe.
Sélection du niveau de sortie
Lampe allumée, cliquez sur l'interrupteur pour faire défiler les modes de puissance dans l'ordre Faible→Moyend→Fort→Turbo.
Mode Flash
Lampe allumée, double-cliquez sur l'interrupteur pour entrer en mode flash, cliquez à nouveau pour quitter le mode flash et revenir au mode précédemment utilisé.
Circuit de mémoire intelligent
La lampe mémorise la dernière sortie sélectionnée à l'exception du Strobe. Lors de la remise sous tension, la sortie précédemment utilisée du mode général sera rappelée.

CARACTÉRISTIQUES DES BATTERIES

Type	Dimensions	Voltage	Emploi	
Fenix ARB-L21 Series	21700	3.6V	Recommandé	√√
Fenix ARB-L18 Series	18650	3.6V	Utilisable (avec support de batterie ALF-18)	√
Batterie Li-ion	16340	3.6V	Interdite	×
Batterie Li-ion	18650	3.6V	Interdite	×
Batterie Lithium (LiFePO4)	16340	3.2V	Interdite	×
Batterie Lithium (LiFePO4)	18650	3.2V	Interdite	×

PARAMÈTRES TECHNIQUES

	Turbo	Fort	Moyen	Faible	Flash
Puissance	1600 lumens	600 lumens	200 lumens	50 lumens	600 lumens
Autonomie	3.5 heures*	9.5 heures	18 heures	65 heures	/
Portée	169 mètres	101 mètres	57 mètres	28 mètres	/
Intensité	7158 candela	2560 candela	834 candela	206 candela	/
Résistance aux chutes	1.5 mètres				
Immersion	IP68				

⚠ Remarque: Les spécifications ci-dessus sont issues des résultats produits par Fenix grâce à ses tests en laboratoire en utilisant une batterie Li-ion Fenix ARB-L21-5000, à la température de 21±3°C avec un taux d'humidité de 50%-80%. Les performances de la lampe peuvent varier selon différents environnements de travail ainsi que la batterie utilisée.
* L'autonomie en mode Turbo est le temps cumulé de fonctionnement, y compris à puissance réduite en raison de la température ou du système de protection incorporé..

⚠ Avertissement : *Les batteries Li-ion 21700 conçues pour des applications commerciales sont puissantes et doivent être traitées avec précaution et manipulées avec soin. Utiliser uniquement des batteries de qualité avec protection de circuit réduira le potentiel de combustion ou d'explosion ; mais les dommages aux cellules ou les courts-circuits sont des risques potentiels que l'utilisateur assume.

REMPLACEMENT DES BATTERIES

Dévissez le bouchon arrière et insérez la batterie en suivant les marques de polarité, puis revissez le bouchon arrière.

RECHARGEMENT

1. Éteignez la lampe et ouvrez le capuchon USB pour révéler le port de charge USB Type-C et branchez la prise USB A du câble de charge dans une prise électrique, puis connectez la prise USB Type-C du câble de charge à la lumière.
2. L'indicateur s'affichera en rouge pendant la charge et deviendra vert une fois complètement chargé.
3. Une fois la charge terminée, assurez-vous de serrer la tête d'éclairage pour maintenir la capacité d'étanchéité à la poussière et à l'eau.
Remarque:1. Le temps de charge normal de la batterie Fenix ARB-L21-5000 inclus est d'environ 4 heures, de l'épuisement à la charge complète.
2. Rechargez une lampe stockée tous les quatre mois pour maintenir les performances optimales de la batterie.
3. La sortie faible est disponible pendant la charge, mais le temps de charge sera rallongé.
Remarque : cela ne fonctionne qu'avec la batterie Li-ion Fenix ARB-L21-5000.

INDICATEUR DU NIVEAU DE LA BATTERIE

Chaque fois que la lampe est allumée, l'indicateur donnera le niveau de la batterie durant 3 secondes.
Voyant vert allumé : saturé 100% - 85%
Le voyant vert clignote : suffisant 85% - 50%
Voyant rouge allumé : faible 50% - 25%
Le voyant rouge clignote : critique 25% - 1%
Remarque: cela ne fonctionne qu'avec la batterie Li-ion Fenix ARB-L21 series 21700.

PROTECTION INTELLIGENTE CONTRE LA SURCHAUFFE

La lampe va générer une chaleur importante lorsque les niveaux de sortie élevés sont utilisés durant de longues périodes. Lorsque la lampe atteint la température de 60°C voir plus, la lampe va diminuer automatiquement la puissance de quelques lumens pour réduire la température. Lorsque la température sera revenue sous les 60°C, les niveaux de sortie pourront être à nouveau sélectionnés.

INDICATION DE BASSE TENSION

Lorsque le niveau de tension descend en dessous du niveau prédéfini, la lampe est programmée pour rétrograder à un niveau de luminosité inférieur jusqu'à ce que la puissance Faible soit atteinte. Lorsque cela se produit en sortie Faible, l'indicateur de niveau de batterie clignote constamment en rouge pour vous rappeler de recharger ou de remplacer la batterie.
Remarque: cela ne fonctionne qu'avec la batterie Li-ion Fenix ARB-L21 series 21700.

UTILISATION ET ENTRETIEN

◎ Démonter la tête, qui est scellée, de la lampe risque de l'endommager et cela annule donc la garantie.
◎ Fenix recommande d'utiliser une batterie de qualité.
◎ Si la lampe n'est pas utilisée pendant une période prolongée, retirez la batterie pour un stockage approprié.
◎ Dévissez le bouchon arrière ou retirez la batterie pour éviter toute activation accidentelle pendant le stockage ou le transport.
◎ Sur le long terme, le joint torique peut se détériorer. Pour maintenir une étanchéité parfaite, remplacez-le avec un modèle approuvé.
◎ Le nettoyage régulier des contacts améliore les performances de la lampe, car des contacts sales peuvent amener celle-ci à vaciller, à s'allumer par intermittence voir à ne pas s'allumer pour les raisons suivantes:
A: La batterie doit être changée.
Solution: Remplacer la batterie (vérifier que la batterie a été insérée conformément aux instructions du fabricant).
B: Les fils, les contacts de la carte du circuit imprimé et les autres contacts sont sales.
Solution: Les nettoyer avec un coton-tige légèrement imbibé d'alcool.
Si les recommandations ci-dessus ne fonctionnent pas, merci de contacter votre distributeur agréé.

CONTENU

Lampe de vélo Fenix BC26R, batterie Li-ion ARB-L21-5000, câble de rechargement USB Type-C, support de vélo à attache rapide, joint torique de remplacement, manuel d'utilisation, carte de garantie.

⚠ AVERTISSEMENT

◎ Cette lampe de vélo est un dispositif d'éclairage à haute intensité capable de causer des dommages aux yeux de l'utilisateur ou à d'autres personnes. Évitez de diriger la lumière dans les yeux de quiconque.
◎ Cette lampe de vélo accumulera une chaleur élevée lorsqu'elle est utilisée pendant de longues périodes, ce qui entraîne une température élevée de son corps. Faites attention à une utilisation sûre pour éviter les brûlures.
◎ N'éclairez pas un objet à très courte distance, afin d'éviter de brûler l'objet ou de causer un danger en raison de la température.
◎ La LED de cette lampe de vélo n'est pas remplaçable; donc toute la lampe doit être remplacée lorsque la LED atteint la fin de sa vie.
◎ Si l'une des informations fournies dans ce manuel est modifiée, la nouvelle version du manuel prévaudra; si votre manuel d'utilisation inclus est ancien, vous acceptez que nous ne vous envoyions pas un nouveau manuel.

(RUSSIAN)ВЕЛОФАРА FENIX BC26R

◎ 1600 люменов максимальная яркость и 169 метров максимальная дальнобойность.
◎ Используется светодиод SST40 LED со сроком службы 50 000 часов.
◎ Питание от 5000mAh Li-ion аккумулятора, совместимость с 18650 Li-ion аккумулятором (с ALF-18 переходником).
◎ USB Type-C зарядка.
◎ Быстросъёмный дизайн, установка и съём в два шага.
◎ Легкое и быстрое управление одной кнопкой.
◎ Индикация уровня заряда и предупреждение о разряде аккумулятора.
◎ Размер: 113 x 29 x 27 м \ 4.45'' x 1.14'' x 1.06''.
◎ Вес: 155г \5.47 oz (включая батарею).

УПРАВЛЕНИЕ

ВКЛ\ВЫКЛ
Нажмите и удерживайте кнопку в течении 0.5сек для включения\выключения фары.
Выбор яркости
Когда фара включена, нажатия на кнопку меняют яркость в порядке: Low → Med → High → Turbo.
Режим вспышки:
2 щелчка из ВКЛ запускают режим вспышки, один щелчок возвращает свет к предыдущему использованному режиму постоянного света..
Память режимов.
Фара запоминает последний выбранный уровень яркости за исключением вспышки. При повторном включении фара будет работать на последнем использованном уровне яркости.

ХАРАКТЕРИСТИКИ ИСТОЧНИКА ПИТАНИЯ

Тип	Размер	Номинальное напряжение	Использование	
Fenix ARB-L21 линейка	21700	3.6V	Рекомендовано	√√
Fenix ARB-L18 линейка	18650	3.6V	Можно использовать (с ALF-18 переходником)	√
Перезаряжаемые Li-ion аккумуляторы	16340	3.6V	Запрещено	×
Перезаряжаемые Li-ion аккумуляторы	18650	3.6V	Запрещено	×
Перезаряжаемые LiFePO4 аккумуляторы	16340	3.2V	Запрещено	×
Перезаряжаемые LiFePO4 аккумуляторы	18650	3.2V	Запрещено	×

ТЕХНИЧЕСКИЕ ХАРАКТЕРИСТИКИ

	Turbo	High	Med	Low	Flash
Яркость	1600 люм	600 люм	200 люм	50 люм	600 люм
Время работы	3.5 ч*	9.5 ч	18 ч	65 ч	/
Дальнобойность	169 м	101 м	57 м	28 м	/
Интенсивность светового потока	7158 кд	2560 кд	834 кд	206 кд	/
Ударопрочность	1.5 м				
Влагозащита	IP68				

⚠ Примечание: полученных компанией Fenix в ходе лабораторных испытаний с использованием одного 21700 литий-ионного аккумулятора Fenix ARB-L21-5000 в при температуре 21±3°C и влажности 50% - 80%. Фактические характеристики этого продукта могут варьироваться в зависимости от различных условий работы и фактически используемого аккумулятора.
* Яркость в Turbo режиме указывается в целом за общее время работы, включая работу на пониженных уровнях, на которые фонарь переходит из-за срабатывания механизма защиты от перегрева.

⚠ Предупреждение: * Литий-ионные аккумуляторы 21700 форм-фактора - это мощные элементы питания, разработанные для коммерческого использования, и с ними следует обращаться осторожно. Используйте только качественные аккумуляторы с платой защиты, это снизит вероятность возгорания или взрыва; но повреждение элементов или короткое замыкание представляют собой потенциальные риски, которые принимает на себя пользователь.

ЗАМЕНА АККУМУЛЯТОРА

Открутите хвостокрышку и вставьте аккумулятор сообразно меткам полярности, потом закрутите хвостокрышку обратно.

ЗАРЯДКА

1.Выключите фонарик и откройте разъём зарядки USB Type-C. Вставьте соответствующий USB A конец кабеля зарядки в блок питания и вставьте противоположный конец с USB Type-C socket в зарядный порт фонарика.
2.Индикатор будет светиться красным во время зарядки и сменится на зеленый когда аккумулятор будет полностью заряжен.
3.После завершения зарядки затяните голову фонаря чтобы восстановить пылевлагозащиту.
Внимание:
1.Нормальное время зарядки комплектного Fenix ARB-L21-5000 аккумулятора составляет ~4 часа от полного разряда до полного заряда.
2.После завершения зарядки затяните голову фонаря чтобы восстановить пылевлагозащиту.
3.Во время зарядки фонарик имеет доступ к Low режиму. Работа в таком режиме увеличит время зарядки.
Внимание: это работает только с Fenix ARB-L21-5000 аккумулятором.

ИНДИКАЦИЯ УРОВНЯ ЗАРЯДА БАТАРЕИ

При каждом включении фонарика индикатор в течении 3 сек будет указывать уровень заряда аккумуляторов.
Горит зеленый свет: полный заряд 100% - 85%
Мигает зеленый свет: достаточно 85% - 50%
Горит красный свет: плохое 50% - 25%
Мигает красный свет: критический низкий заряд 25% - 1%
Примечание: точная индикация работает только с 21700 аккумулятором Fenix ARB-L21.

ИНТЕЛЛЕКТУАЛЬНАЯ ЗАЩИТА ОТ ПЕРЕГРЕВА

При использовании в относительно высоких режимах в течение длительного времени фонарик будет выделять много тепла. Когда корпус достигает температуры 60°C или выше, яркость автоматически понижается чтобы снизить температуру корпуса фонарика. Когда температура упадет ниже 60°C, пользователю снова сможет повторно выбрать режимы.

ПРЕДУПРЕЖДЕНИЕ О НИЗКОМ НАПРЯЖЕНИИ

Когда уровень напряжения аккумулятора падает ниже заданного уровня, фонарик запрограммирован на переключение на более низкий уровень яркости, пока не будет достигнут уровень Low. Когда это происходит в режиме Low, индикатор уровня заряда аккумулятора постоянно мигать красным светом чтобы напомнить вам о необходимости подзарядить или заменить аккумулятор.
Примечание: это работает только с 21700 аккумуляторами из линейки Fenix ARB-L21.

ИСПОЛЬЗОВАНИЕ И ОБСЛУЖИВАНИЕ

◎ Разборка запечатанной головы фонарика может привести к его повреждению и аннулированию гарантии.
◎ Fenix рекомендует использовать только качественные защищенные аккумуляторы.
◎ Если фонарь не будет использоваться в течение длительного времени, извлеките аккумулятор, иначе фонарь может быть поврежден из-за утечки электролита.
◎ Открутите хвостокрышку фонарика и\или извлеките аккумулятор, чтобы предотвратить случайное включение во время хранения или транспортировки.
◎ Длительное использование может привести к износу уплотнительного кольца. Для поддержания надлежащего уровня влагозащиты замените кольцо одобренным запасным из комплекта.
◎ Периодическая чистка контактов батареи улучшает характеристики фонарика, так как грязные контакты могут вызвать мерцание, прерывистый свет фонаря или даже отсутствие света по следующим причинам:
В: Низкий уровень заряда
Решение: замените или зарядите аккумулятор (убедитесь, что он вставлен в соответствии со спецификациями производителя).
В: Контакт или контакт аккумулятора или фонарика загрязнены.
Решение: очистите места контакта ватным тампоном, смоченным в медицинском спирте.
Если вышеуказанные методы не работают, обратитесь к дистрибьютору.

В КОМПЛЕКТЕ

Fenix BC26R велофара, ARB-L21-5000 Li-ion аккумулятор, USB Type-C кабель зарядки, быстросъемное крепление, запасные уплотнительные кольца, руководство, гарантийный талон.

⚠ВНИМАНИЕ

◎ Велофара представляет собой устройство с высокой интенсивностью света и способен вызвать повреждение глаз у пользователя или окружающих. Избегайте светить им прямо в глаза.
◎ Велофара выделяет много тепла при использовании в течение длительного времени, что приводит к высокой температуре корпуса. Используйте ее с должной осмотрительностью, чтобы избежать ожогов.
◎ Не освещайте объект с близкого расстояния чтобы не поджечь его.
◎ Светодиод этого фары не подлежит замене; поэтому по окончании срока службы светодиода необходимо заменить весь фонарик.
◎ Если какая-либо информация, представленная в этом руководстве, будет изменена, новая версия руководства будет иметь преимущественную силу; Если прилагаемое вами руководство пользователя является устаревшим, это означает что Fenix не будет отправлять новое руководство.

(SPANISH)LINTERNA DE BICICLETA FENIX BC26R

◎ Potencia máxima de 1600 lúmenes y distancia de 169 metros.
◎ Un LED Luminus SST40 con una vida útil de 50.000 horas.
◎ Incluye una batería de iones de litio de 5000 mAh y es compatible con una batería de iones de litio 18650 (con un soporte de batería ALF-18).
◎ Carga USB tipo C.
◎ Diseño de liberación rápida, montaje y desmontaje en dos pasos.
◎ Operación fácil y rápida con un solo interruptor.
◎ Indicador de nivel de batería de arranque y advertencia de bajo voltaje.
◎ Tamaño: 4.45 " x 1.14 " x 1.06 " / 113 x 29 x 27 mm.
◎ Peso: 5,47 oz / 155 gramos (incluida la batería).

INSTRUCCIONES DE OPERACIÓN

Encendido / Apagado
Mantenga pulsado el interruptor lateral durante 0,5 segundos para encender / apagar la luz.
Selección de Potencia
Con la luz encendida, haga clic en el interruptor para alternar entre Bajo → Medio → Alto → Turbo.
Modo Flash
Con la luz encendida, haga doble clic en el interruptor para ingresar al modo flash, haga clic nuevamente para salir del modo flash y volver al modo utilizado anteriormente.
Circuito de memoria inteligente
La luz de la bicicleta memoriza la última salida seleccionada excluyendo el modo Flash. Cuando se enciende de nuevo, se recuperará el modo utilizado anteriormente.

ESPECIFICACIONES DE BATERÍAS

Tipo	Dimensiones	Voltaje	Usabilidad	
Fenix ARB-L21 Series	21700	3.6V	Recomendada	√√
Fenix ARB-L18 Series	18650	3.6V	Usable (con adaptador ALF-18)	√
Batería Recargable (Li-ion)	16340	3.6V	Prohibida	×
Batería Recargable (Li-ion)	18650	3.6V	Prohibida	×
Batería Recargable (LiFePO4)	16340	3.2V	Prohibida	×
Batería Recargable (LiFePO4)	18650	3.2V	Prohibida	×

PARÁMETROS TÉCNICOS

	Turbo	Alto	Medio	Bajo	Flash
Potencia	1600 lúmenes	600 lúmenes	200 lúmenes	50 lúmenes	600 lúmenes
Autonomía	3.5 horas*	9.5 horas	18 horas	65 horas	/
Distancia	169 metros	101 metros	57 metros	28 metros	/
Intensidad	7158 candelas	2560 candelas	834 candelas	206 candelas	/
Resistencia a Impactos	1.5 metros				
Sumergible	IP68				

⚠ Nota: Las especificaciones anteriores son de los resultados producidos por Fenix a través de sus pruebas de laboratorio utilizando una batería de iones de litio Fenix ARB-L21-5000 a una temperatura de 21 ± 3 °C y una humedad de 50 % - 80%. El verdadero rendimiento de este producto puede variar según los diferentes entornos de trabajo y la batería real utilizada.
* La potencia Turbo se mide en un tiempo de ejecución total, incluida la baja de potencia debido a la temperatura o al mecanismo de protección en el diseño.

⚠ Advertencia: * Las baterías de iones de litio 21700 son celdas potentes diseñadas para aplicaciones comerciales y deben tratarse con precaución y manipularse con cuidado. Utilice únicamente baterías de calidad con protección de circuito que reducirá el potencial de combustión o explosión; pero el daño celular o los cortocircuitos son riesgos potenciales que asume el usuario.

REEMPLAZO DE BATERÍA

Desenrosque la tapa trasera e inserte la batería siguiendo las marcas de polaridad, luego vuelva a enroscar la tapa.

CARGA

1. Apague la luz y abra la tapa del USB para revelar el puerto de carga USB Tipo-C y enchufe el enchufe USB A del cable de carga en una toma de corriente, luego conecte el enchufe USB Tipo-C del cable de carga a la luz .
2. El indicador se mostrará en rojo durante la carga y se volverá verde cuando esté completamente cargado.
3. Una vez que se complete la carga, asegúrese de apretar el cabezal de la luz para mantener la capacidad a prueba de polvo e impermeable.
Nota:
1. El tiempo de carga normal del Fenix ARB-L21-5000 incluido es de aproximadamente 4 horas desde que se agota hasta que se carga por completo.
2. Recargue una luz almacenada cada cuatro meses para mantener el rendimiento óptimo de la batería.
3. La potencia baja está disponible durante la carga, pero el tiempo de carga se prolongará.

Nota: Esto solo funciona con la batería recargable de iones de litio Fenix ARB-L21-5000.

INDICADOR DE NIVEL DE BATERÍA

Cada vez que se enciende la luz, el indicador indicará el nivel de la batería y tendrá una duración de 3 segundos.
Luz verde encendida: saturada 100% - 85%
La luz verde parpadea: suficiente 85% - 50%
Luz roja encendida: pobre 50% - 25%
La luz roja parpadea: crítico 25% - 1%
Nota: Esto solo funciona con la batería recargable de iones de litio Fenix ARB-L21 serie 21700.

PROTECCIÓN INTELIGENTE DE SOBRECALENTAMIENTO

La luz acumulará mucho calor cuando se use en modos relativamente altos durante períodos prolongados. Cuando la luz alcanza una temperatura de 60°C o más, la luz bajará automáticamente algunos lúmenes para reducir la temperatura. Cuando la temperatura desciende por debajo de 60°C, permitirá al usuario volver a seleccionar los modos.

ADVERTENCIA DE BAJO VOLTAJE

Cuando el nivel de voltaje cae por debajo del nivel preestablecido, la luz de la bicicleta está programada para cambiar a un nivel de brillo más bajo hasta que se alcanza la potencia Baja. Cuando esto sucede en potencia baja, el indicador de nivel de batería parpadea constantemente en rojo para recordarle que debe recargar o reemplazar la batería.
Nota: Esto solo funciona con la batería recargable de iones de litio Fenix ARB-L21 serie 21700.

USO Y MANTENIMIENTO

◎Desarmar el cabezal sellado puede dañar la luz y anulará la garantía.
◎Fenix recomienda usar solo una batería protegida de alta calidad.
◎ Si la linterna no se utilizará durante un período prolongado, retire la batería para almacenarla adecuadamente.
◎ Desatornille la tapa trasera o retire la batería para evitar una activación accidental durante el almacenamiento o transporte.
◎ El uso prolongado puede provocar el desgaste de la junta tórica. Para mantener un sello de agua adecuado, reemplace el anillo con un repuesto aprobado.
◎ La limpieza periódica de los contactos de la batería mejora el rendimiento de la luz, ya que los contactos sucios pueden hacer que la luz parpadee, brille de forma intermitente o incluso no se ilumine por las siguientes razones:
A: Nivel de batería bajo.
Solución: recargue o reemplace la batería.
B: El contacto o el punto de contacto de la batería o la luz de la bicicleta está sucio.
Solución: Limpiar los puntos de contacto con un hisopo de algodón empapado en alcohol isopropílico.
Si los métodos anteriores no funcionan, comuníquese con su distribuidor autorizado.

INCLUYE

Luz para bicicleta Fenix BC26R, batería de iones de litio ARB-L21-5000, cable de carga USB tipo C, soporte para bicicleta de liberación rápida, junta tórica de repuesto, manual del usuario, tarjeta de garantía.

⚠ADVERTENCIA

◎La luz de la bicicleta es un dispositivo de iluminación de alta intensidad capaz de dañar la vista del usuario o de otras personas. Evite dirigir la luz directamente a los ojos de cualquier persona.
◎ Esta luz de bicicleta acumulará mucho calor cuando se use durante períodos prolongados, lo que provocará una temperatura alta en la carcasa de la luz de la bicicleta. Preste atención al uso seguro para evitar quemaduras.
◎No ilumine un objeto a corta distancia, para evitar quemar el objeto o causar peligro debido a la alta temperatura.
◎El LED de esta luz para bicicleta no es reemplazable; por lo que toda la luz debe reemplazarse cuando el LED llegue al final de su vida útil.
◎ Si se cambia cualquier información proporcionada en este manual, prevalecerá la nueva versión del manual; Si su manual de usuario incluido es antiguo, acepta que no le enviaremos un nuevo manual.

(GERMAN)FENIX BC26R FAHRRADLEUCHTE

◎ 1600 Lumen maximale Leistung und 169 Meter maximaler Reichweite.
◎ Eine Luminus SST40 LED mit einer Lebensdauer von 50.000 Stunden.
◎ Enthalten ist ein 5000mAh Li-Ionen-Akku und kompatibel mit einem 18650 Li-Ionen-Akku (mit ALF-18 Akkuhalter).
◎ USB-Typ-C-Aufladung.
◎ Schnellverschluss-Design, zweistufige Montage und Demontage.
◎ Einfache und schnelle Bedienung mit einem einzigen Schalter.
◎ Anzeige des Batteriestands beim Hochfahren und Warnung vor Niederspannung.
◎ Größe: 4.45" x 1.14" x 1.06"/113 x 29 x 27 mm.
◎ Gewicht: 5,47 Unzen / 155 Gramm (inkl. Akkus).

BETRIEBSANLEITUNG

Ein/Aus
Halten Sie den Seitenschalter 0,5 Sekunden lang gedrückt, um das Licht auszuschalten.
Ausgabeauswahl
Klicken Sie bei eingeschaltetem Licht auf den Schalter, um den Zyklusdurch Low→Med→High→Turbo zu schalten.
Blitz-Modus
Doppelklicken Sie bei eingeschaltetem Licht auf den Schalter, um in den Blitzmodus zu gelangen, klicken Sie erneut, um den Blitzmodus zu beenden, und wechseln Sie in den zuvor verwendeten Modus.
Intelligente Speicherschaltung
Das Fahrradlicht merkt sich den zuletzt ausgewählten Ausgang ohneBlitzmodus. Beim erneuten Einschalten wird der zuvor verwendete Modus wieder abgerufen.

BATTERIE-SPEZIFIKATIONEN

Art	Dimensionen	Nennspannung	Brauchbarkeit	
Fenix ARB-L21 Series	21700	3.6V	Empfohlen	√√
Fenix ARB-L18 Series	18650	3.6V	Verwendbar (mit ALF-18 Batteriehalter)	√
Akku (Li-ion)	16340	3.6V	Verboten	×
Akku (Li-ion)	18650	3.6V	Verboten	×
Akku (LiFePO4)	16340	3.2V	Verboten	×
Akku (LiFePO4)	18650	3.2V	Verboten	×

TECHNISCHE DATEN

	Turbo	Hoch	Mit	Niedrig	Blitz
Leistung	1600 Lumen	600 Lumen	200 Lumen	50 Lumen	600 Lumen
Laufzeit	3,5 Stunden*	9,5 Stunden	18 Stunden	65 Stunden	/
Reichweite	169 Meter	101 Meter	57 Meter	28 Meter	/
Intensität	7158 Candela	2560 Candela	834 Candela	206 Candela	/
Schlagfestigkeit	1.5 Meter				
Wasserdicht	Schutzart IP68				

⚠ Hinweis: Die Fenix durch seine Labortests mit einem Fenix ARB-L21-5000 Li-Ionen-Akku bei einer Temperatur von 21±3 ° C und einer Luftfeuchtigkeit von 50% - 80% erzielt hat. Die tatsächliche Leistung dieses Produkts kann je nach Arbeitsumgebung und tatsächlich verwendeter Batterie variieren.
*Der Turbo-Ausgang wird in einer Gesamtlaufzeit gemessen, einschließlich der Leistung bei reduzierten Pegeln aufgrund von Temperatur oder Schutzmechanismus im Design.

⚠ Warnung: *21700 Li-Ionen-Batterien sind leistungsstarke Zellen, die für kommerzielle Anwendungen entwickelt wurden und mit Vorsicht behandelt und vorsichtig behandelt werden müssen. Nur die Verwendung von Qualitätsbatterien mit Stromkreisschutz reduziert das Verbrennungs- oder Explosionspotenzial. Zellschäden oder Kurzschlüsse sind jedoch potenzielle Risiken, die der Benutzer eingeht.

BATTERIEWECHSEL

Schrauben Sie die Heckkappe ab und setzen Sie die Batterie nach den Polaritätsmarkierungen ein, dann schrauben Sie die Kappe wieder an.

AUFLADUNG

1.Schalten Sie das Licht aus und öffnen Sie die USB-Kappe,um den USB-Typ-C-Ladeanschluss freizulegen, und stecken Sie die USB-A-Buchse des Ladekabels in eine Steckdose, dann verbinden Sie die USB-Typ-C-Buchse des Ladekabels mit dem Licht.
2.Die Anzeige zeigt während des Ladevorgangsrot an und wird grün, wenn sie vollständig aufgeladen ist.
3.Sobald der Ladevorgang abgeschlossen ist, stellen Sie sicher, dass Sie den Leuchtenkopf festziehen, um die staub- und wasserdichte Fähigkeit zu erhalten.
Anmerkung:1.Die normale Ladezeit des mitgelieferten Fenix ARB-L21-5000 beträgt ca. 4 Stunden von der Erschöpfung bis zur vollständigen Aufladung.
2.Laden Sie alle vier Monate das eingelagerte Licht auf, um die optimale Leistung der Batterie aufrechtzuerhalten.
3.Eine niedrigeLeistung ist während des Ladevorgangs verfügbar, die Ladezeit verlängert sich jedoch.

Hinweis: Dies funktioniert nur mit dem Lithium-Ionen-Akku Fenix ARB-L21-5000.

BATTERIESTANDSANZEIGE

Jedes Mal, wenn das Licht eingeschaltet wird, zeigt die Anzeige den Batteriestand anund hält 3 Sekunden.
Grünes Licht an: 100% - 85%
Grünes Licht blinkt: 85% - 50%
Rotes Licht an:50% - 25%
Rotlicht blinkt: 25% - 1%
Hinweis: Dies funktioniert nur mit dem Lithium-Ionen-Akku Fenix ARB-L21 Series 21700.

INTELLIGENTER ÜBERHITZUNGSSCHUTZ

Das Licht sammelt viel Wärme an, wenn es über längere Zeiträume in relativ hohen Modi verwendet wird. Wenn das Licht eine Temperatur von 60°C oder mehr erreicht, wird das Licht automatisch um einigeLumen heruntergehen, um die Temperatur zu senken. Wenn die Temperatur unter 60°C fällt, kann der Benutzer die Modi erneut auswählen.

NIEDERSPANNUNGSWARNUNG

Wenn der Spannungspegel unter den voreingestellten Pegel fällt, wird das Fahrradlicht so programmiert, dass es auf ein niedrigeres Helligkeitsniveau herunterschaltet, bis Low erreicht ist. Wenn dies bei niedriger Leistung geschieht, blinkt die Batteriestandsanzeige ständig rot, um Sie daran zu erinnern, den Akku aufzuladen oder auszutauschen.

Hinweis: Dies funktioniert nur mit dem Lithium-Ionen-Akku der Fenix ARB-L21-Serie 21700.

NUTZUNG UND WARTUNG

◎ Die Demontage des versiegelten Kopfes kann zu Schäden am Licht führen und die Garantie erlischt.
◎ Fenix empfiehlt, nur einen hochwertigen geschützten Akku zu verwenden.
◎ Wenn das Licht über einen längeren Zeitraum nicht verwendet wird, entfernen Sie die Batterie zur ordnungsgemäßen Lagerung.
◎ Schrauben Sie die Heckkappe ab oder entfernen Sie die Batterie, um eine versehentliche Aktivierung während der Lagerung oder des Transports zu verhindern.
◎ Eine langfristige Anwendung kann zu O-Ring-Verschleiß führen. Um eine ordnungsgemäße Wasserdichtung aufrechtzuerhalten, ersetzen Sie den Ring durch einen zugelassenenErsatz.
◎ Die regelmäßige Reinigung der Batteriekontakte verbessert die Lichtleistung, da verschmutzte Kontakte dazu führen können, dass das Licht flackert, intermittierltleuchtet oder sogar aus folgenden Gründen nicht leuchtet:
A: Schlechter Akkustand.
Lösung: Laden Sie die Batterie auf oder ersetzen Sie sie.
B: Der Kontakt- oder Kontaktpunkt der Batterie oder des Fahrradlichts ist verschmutzt.
Lösung: Reinigen Sie die Kontaktstellen mit einem in Alkohol getränkten Wattestäbchen.
Wenn die oben genannten Methoden nicht funktionieren, wenden Sie sich bitte an Ihren autorisierten Händler.

IINKLUSIVE

Fenix BC26R Fahrradleuchte, ARB-L21-5000 Li-Ionen-Akku, USB-Typ-C Ladekabel, Schnellverschluss Fahrradhalterung, Ersatz-O-Ring, Bedienungsanleitung,Warr-Karte.

⚠WARNUNG

◎ Das Fahrradlicht ist ein hochintensives Beleuchtungsgerät, das dem Benutzer oder anderen Augenschäden zufügen kann. Vermeiden Sie es, das Licht direkt in die Augen von jemandem zu strahlen.
◎ Dieses Fahrradlicht sammelt bei längerem Einsatz viel Wärme an, was zu einer hohen Temperatur der Fahrradlichthülle führt. Achten Sie auf eine sichere Verwendung, um Verbrühungen zu vermeiden.
◎ Leuchten Sie ein Objekt nicht aus nächster Nähe, um zu vermeiden, dass das Objekt verbrennt oder durch hohe Temperaturen gefahren wird.
◎ Die LED dieser Fahrradleuchteist nicht austauschbar;Daher sollte das gesamte Licht ausgetauscht werden, wenn die LED das Ende ihrer Lebensdauer erreicht.
◎ Wenn eine der in diesem Handbuch enthaltenen Informationen geändert wird, hat die neue Version des Handbuchs Vorrang. Wenn Ihr mitgeliefertes Benutzerhandbuch ein altes ist, können wir kein neues Handbuch senden.